# Omron Schaltgerätentstörmodul

RC Glied, 24VAC/DC

Andere Beschaltungen und Spannungen auf Anfrage.

## Link zum Produkt

### Abbildungen

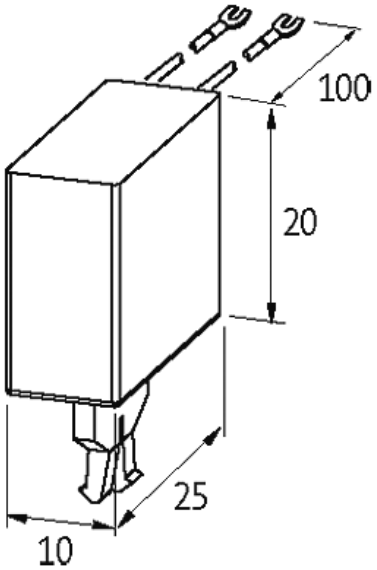


Die in diesem Datenblatt enthaltenen Angaben wurden mit der größtmöglichen Sorgfalt erarbeitet.
Für Richtigkeit, Vollständigkeit und Aktualität ist die Haftung auf grobes Verschulden begrenzt. Stand: 12/14

RC

Abbildung stellvertretend

| | |
|---|---|
| **Passende Schaltgeräte** | |
| | J7KN-10...70 |
| **Technische Daten** | |
| Bedämpfungsfaktor | ca. 1.5 × UN |
| Material | Kunststoff, schwer entflammbar (UL 94) |
| Anschlusslitzen | selbstsichernder Gabelkabelschuh |
| **Allgemeine Daten** | |
| Abmessungen H × B × T | 20×25×10 |
| Temperaturbereich | -20...+70 °C |
| **Kaufmännische Daten** | |
| Mindestbestellmenge | 1 |
| Ursprungsland | CZ |
| Zolltarifnummer | 85363010 |

Die in diesem Datenblatt enthaltenen Angaben wurden mit der größtmöglichen Sorgfalt erarbeitet.
Für Richtigkeit, Vollständigkeit und Aktualität ist die Haftung auf grobes Verschulden begrenzt. Stand: 12/14