MURR ELEKTRONIK
stay connected

Siemens Schaltgerätentstörmodul

RC, 230VAC/DC

Andere Beschaltungen und Spannungen auf Anfrage.

Link zum Produkt

Abbildungen

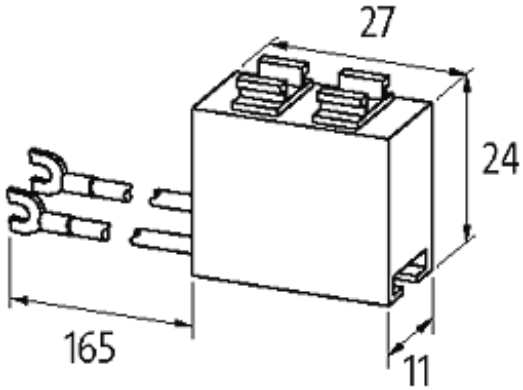

RC

Die in diesem Datenblatt enthaltenen Angaben wurden mit der größtmöglichen Sorgfalt erarbeitet.
Für Richtigkeit, Vollständigkeit und Aktualität ist die Haftung auf grobes Verschulden begrenzt. Stand: 12/14

Abbildung stellvertretend

Zulassungen

Passende Schaltgeräte

	3 TH 3/4/8; 3 TF 30...45; 3 TB 40...3 TB 44

Technische Daten

Bedämpfungsfaktor	ca. 1.5 × UN
Material	Kunststoff, schwer entflammbar (UL 94)
Anschlusslitzen	selbstsichernder Gabelkabelschuh

Allgemeine Daten

Temperaturbereich	-20...+70 °C
Abmessungen H × B × T	11×27×24

Kaufmännische Daten

Mindestbestellmenge	1
Ursprungsland	CZ
Zolltarifnummer	85363010

Die in diesem Datenblatt enthaltenen Angaben wurden mit der größtmöglichen Sorgfalt erarbeitet.
Für Richtigkeit, Vollständigkeit und Aktualität ist die Haftung auf grobes Verschulden begrenzt. Stand: 12/14