stay connected

MIRO SAFE+ Switch H L 24

24 VAC/DC - 3 Schließer / 1 Öffner

Link zum Produkt

Abbildungen

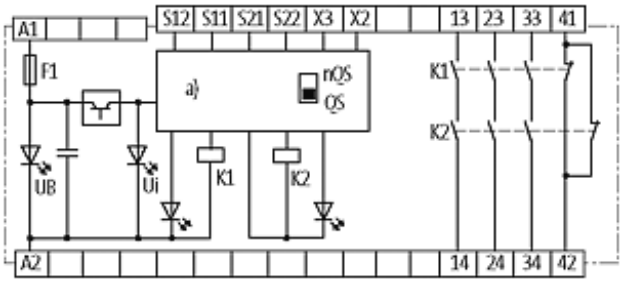

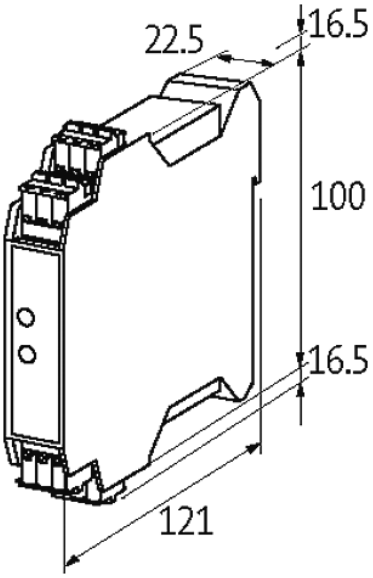

Abbildung stellvertretend

Die in diesem Datenblatt enthaltenen Angaben wurden mit der größtmöglichen Sorgfalt erarbeitet.
Für Richtigkeit, Vollständigkeit und Aktualität ist die Haftung auf grobes Verschulden begrenzt. Stand: 02/15

Abbildung stellvertretend

Zulassungen

Gebrauchskategorie

Sicherheitskontakte (STOP 0)	max. 250 V AC/8 A; min. 10 V AC/10 mA (ohm./ind.), bei geeigneter Schutzbeschaltung
AC-15	6 A (230 V AC) STOP0
DC-13	6 A (24 V DC) STOP0

Eingang

Eingangsspannung	24 V DC (-15/+20 %), 24 V AC (-15/+10 %)
Leistungsaufnahme	max. 4.9 VA/2.0 W

Safety Kennzahlen

PL	bis zu e
Kategorie	bis zu 4
DC	99 %
SIL	bis zu 3
Gebrauchsdauer	20 Jahre

Allgemeine Daten

Lebensdauer mech./ elektr.	10.000.000 Schaltzyklen/lastabhängig
Befestigungsart	schnappbar auf Tragschiene (EN 60715)
Abmessungen H × B × T	100×22.5×121
Temperaturbereich	-25...+60 °C (Lagertemperatur -40...+85 °C)

Ausgang

Schaltspannung	max. 250 V AC/DC
Schaltstrom je Ausgang	max. 8 A
Summenstrom	24 A (45 °C); 18 A (55 °C); 12 A (60 °C)
Anzahl Hilfskontakte	1 - (41-42)
Anzahl Meldeausgänge	0
Anzahl Sicherheitskontakte	3 - (13-14); (23-24); (33-34)
Kontaktmaterial	AgSnO, selbstreinigend, zwangsgeführt

Kaufmännische Daten

Mindestbestellmenge	1
Ursprungsland	DE
Zolltarifnummer	85364900

Die in diesem Datenblatt enthaltenen Angaben wurden mit der größtmöglichen Sorgfalt erarbeitet.
Für Richtigkeit, Vollständigkeit und Aktualität ist die Haftung auf grobes Verschulden begrenzt. Stand: 02/15