stay connected

MIRO SAFE+ T 2 24

24 VAC/DC - 3 Schließer/2 schließer verz.

Link zum Produkt

Abbildungen

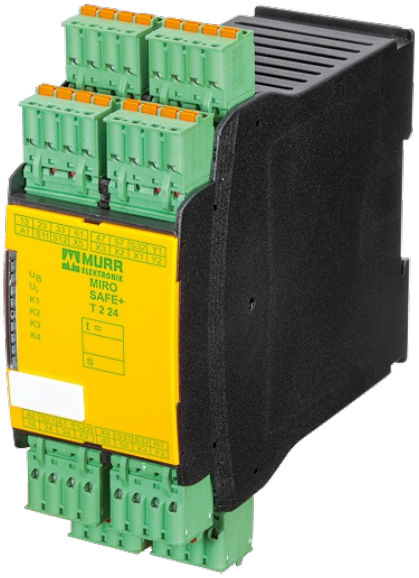

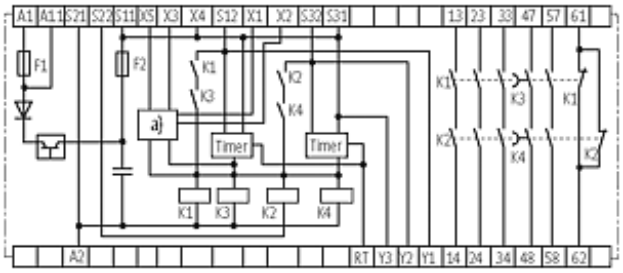

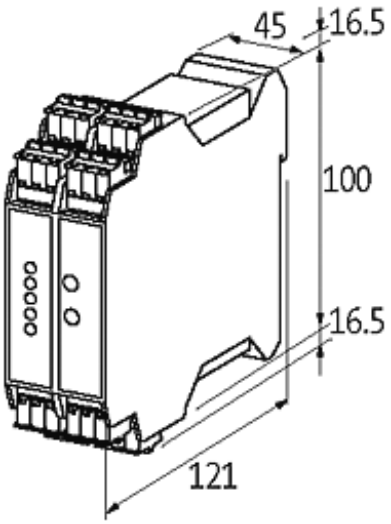

Abbildung stellvertretend

Zulassungen

Die in diesem Datenblatt enthaltenen Angaben wurden mit der größtmöglichen Sorgfalt erarbeitet.
Für Richtigkeit, Vollständigkeit und Aktualität ist die Haftung auf grobes Verschulden begrenzt. Stand: 02/15

Gebrauchskategorie	
Sicherheitskontakte (STOP 0)	max. 250 V AC/8 A; min. 10 V AC/10 mA (ohm./ind.), bei geeigneter Schutzbeschaltung
Sicherheitskontakte (STOP 1)	max. 250 V AC/6 A; min. 10 V AC/10 mA (ohm./ind.), bei geeigneter Schutzbeschaltung
AC-15	6 A (230 V AC) STOP0; 3 A (230 V AC) STOP1
DC-13	6 A (24 V DC) STOP0; 2 A (24 V DC) STOP1
Eingang	
Eingangsspannung	24 V DC (-15/+20 %), 24 V AC (-15/+10 %)
Leistungsaufnahme	max. 7.1 VA/3.2 W (zuzüglich Meldeausgang)
Safety Kennzahlen	
PL	bis zu e (STOP0); bis zu d (STOP1)
Kategorie	bis zu 4 (STOP0); bis zu 3 (STOP1)
DC	99 % (STOP0); min. 60 % (STOP1)
SIL	bis zu 3 (STOP0); bis zu 2 (STOP1)
Gebrauchsdauer	20 Jahre
Allgemeine Daten	
Lebensdauer mech./ elektr.	10.000.000 Schaltzyklen/lastabhängig
Anschlussart	Federkraftsteckklemmen
Befestigungsart	schnappbar auf Tragschiene (EN 60715)
Abmessungen H × B × T	100×45×121
Temperaturbereich	-25...+60 °C (Lagertemperatur -40...+85 °C)
Ausgang	
Schaltspannung	max. 250 V AC/DC
Schaltstrom je Ausgang	max. 6 A
Summenstrom (STOP 0)	18 A (45 °C); 15 A (55 °C); 12 A (60 °C)
Summenstrom (STOP 1)	12 A (45 °C); 10 A (55 °C); 8 A (60 °C)
Anzahl Hilfskontakte	1 - (31-32)
Anzahl Meldeausgänge	3 - (13-14); (23-24); (33-34)
Anzahl Sicherheitskontakte	3 - (13-14), (23-24), (33-34), STOP0; 2 - (47-48), (57-58), STOP1
Kontaktmaterial	AgSnO, selbstreinigend, zwangsgeführt
Kaufmännische Daten	
Mindestbestellmenge	1
Ursprungsland	DE
Zolltarifnummer	85364900

Die in diesem Datenblatt enthaltenen Angaben wurden mit der größtmöglichen Sorgfalt erarbeitet.
Für Richtigkeit, Vollständigkeit und Aktualität ist die Haftung auf grobes Verschulden begrenzt. Stand: 02/15